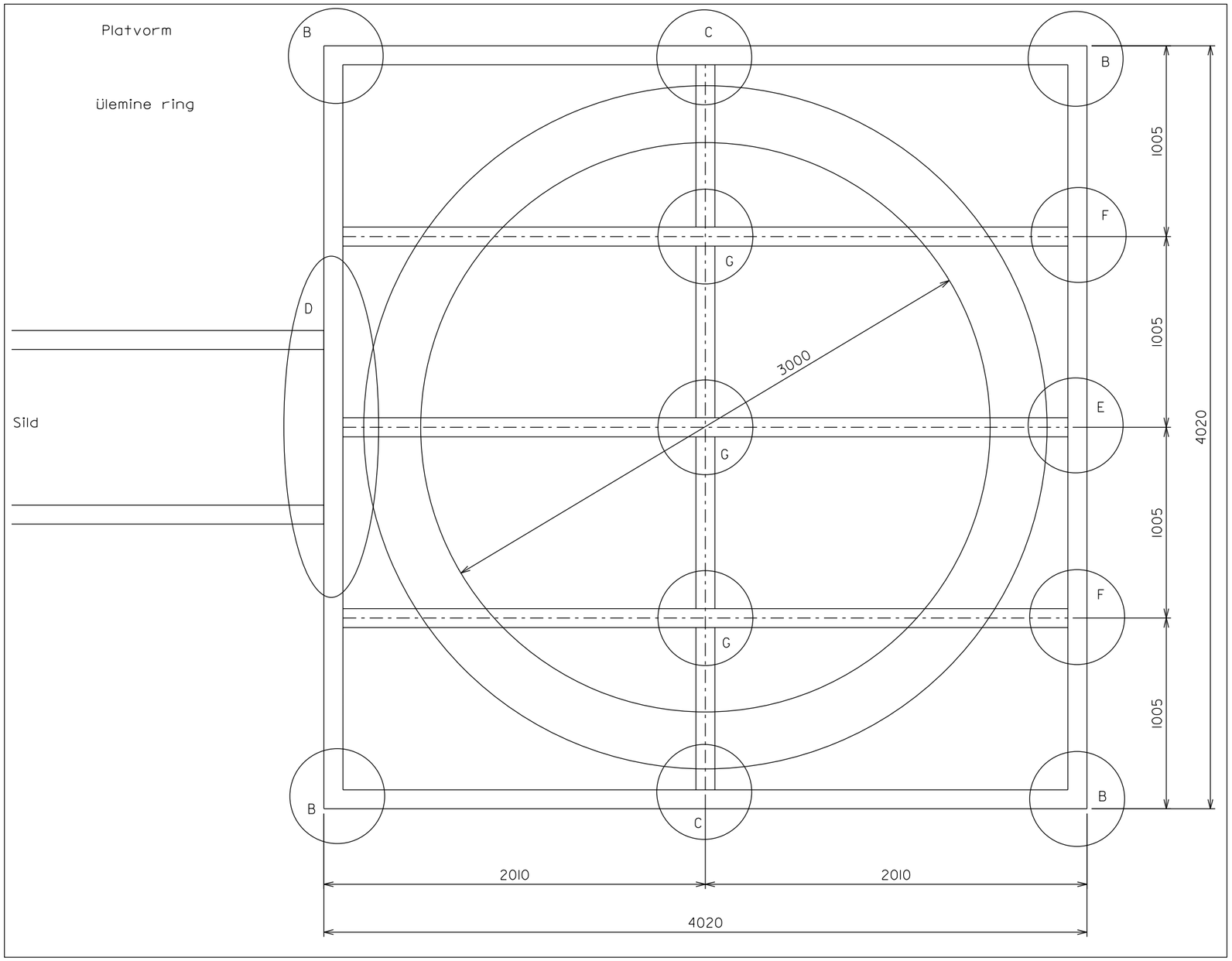

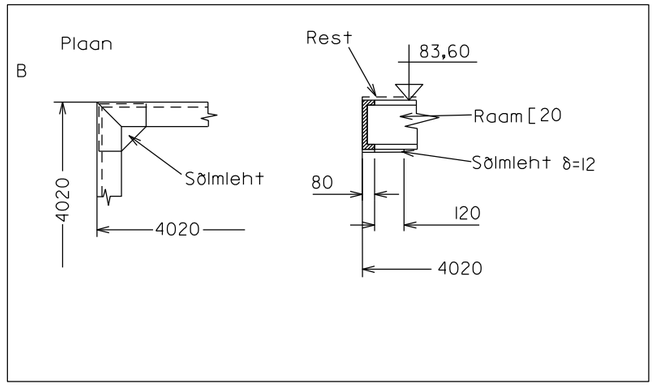

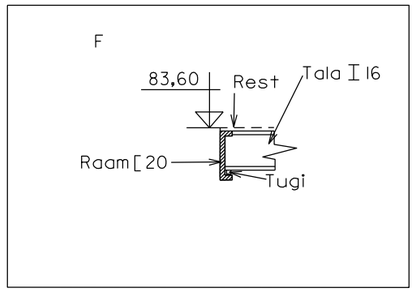

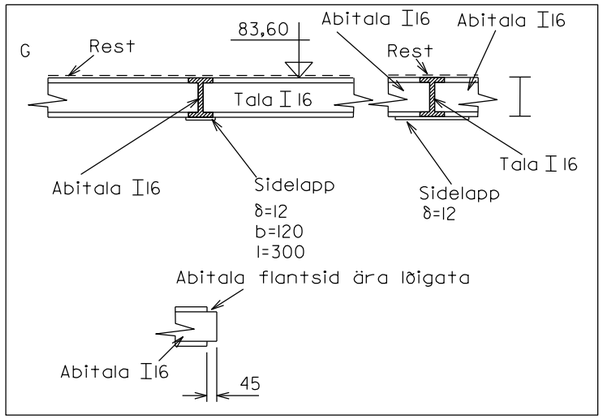

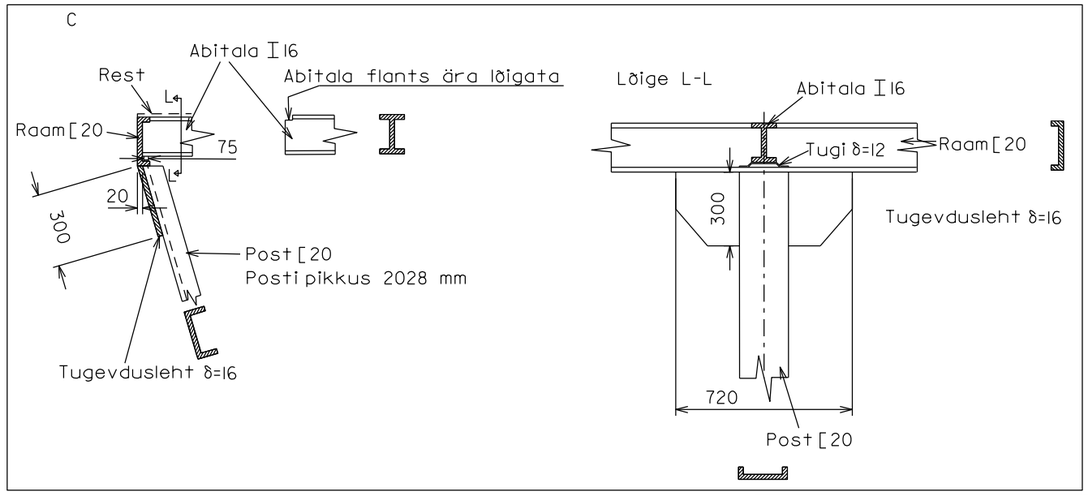

342-04-PL			Viljandi linn, Kauge tn. pikendus (Valuoja pst. - Leola tn.)			TINTER-TP PROJEKT
Amet	Nimi	Kuup/Allkiri	Tänava ehitus			
Juhataja	V.Gertsik					
Kontrollis			Platvormi ehitus			
Proj. juht	V.Gertsik					
Koostas	P.Palgi		Joonis 13	Leht 2	Staad TP	1:250